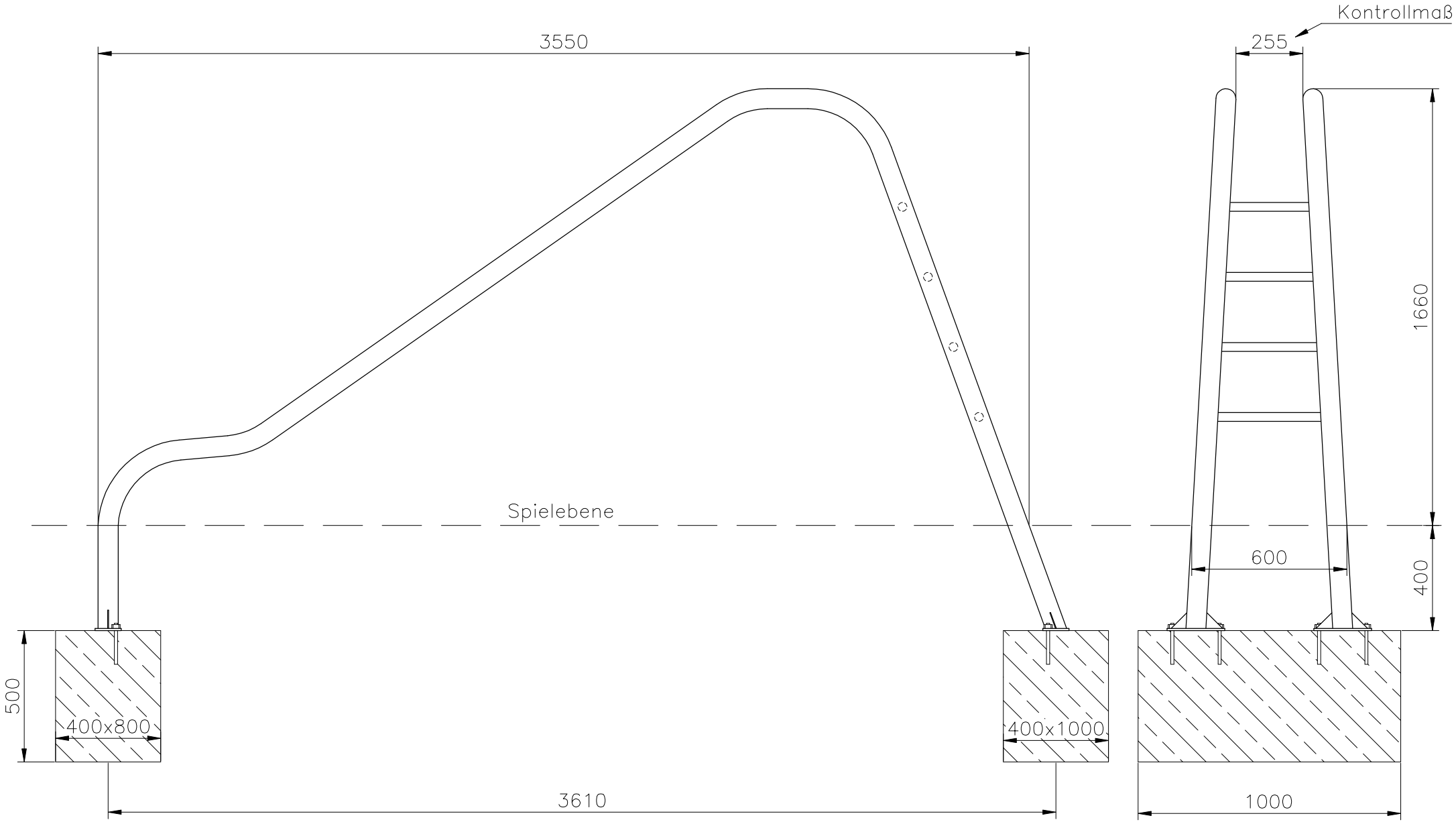

Fundamente:
L x B x H
800x400x500
1000x400x500

Beton C20/25

Zeichnung Nr. —	Werkstoff Edelstahl	Massstab 1:20	
		Seite	Pos.:
Linie M Metall Form Farbe www.linie-m.de	**Spielgerät Himmelsleiter**		
Bearbeiter S. Krawczyk			
Datum 09.05.2019	\\Produktdaten\Himmelsleiter\Aubz Himmelsleiter		